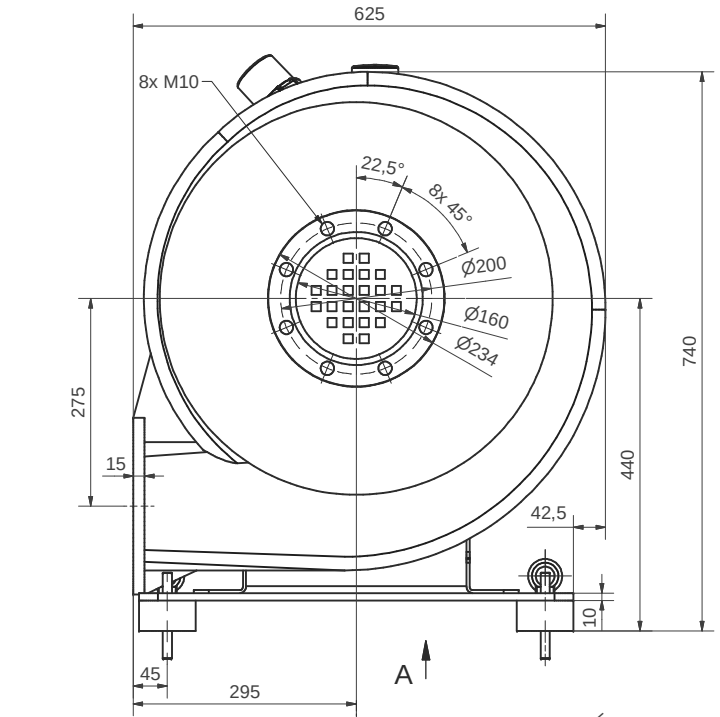

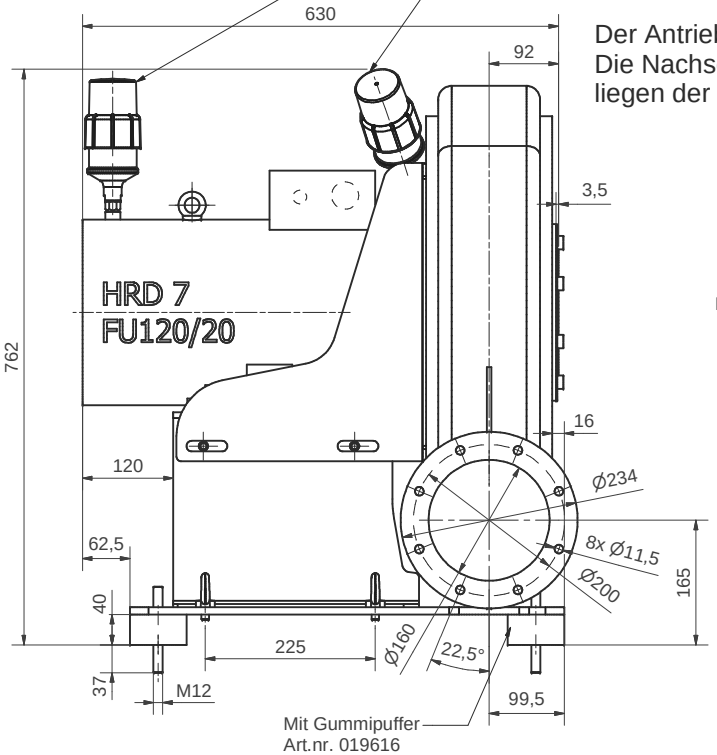

Nachschmiereinheit
Bestehend aus:

Kartusche	Art.nr. 019220
Antrieb	Art.nr. 020395
Batterieset	Art.nr. 019221

Der Antrieb ist werkseitig voreingestellt!
Die Nachschmiereinheiten
liegen der Lieferung bei.

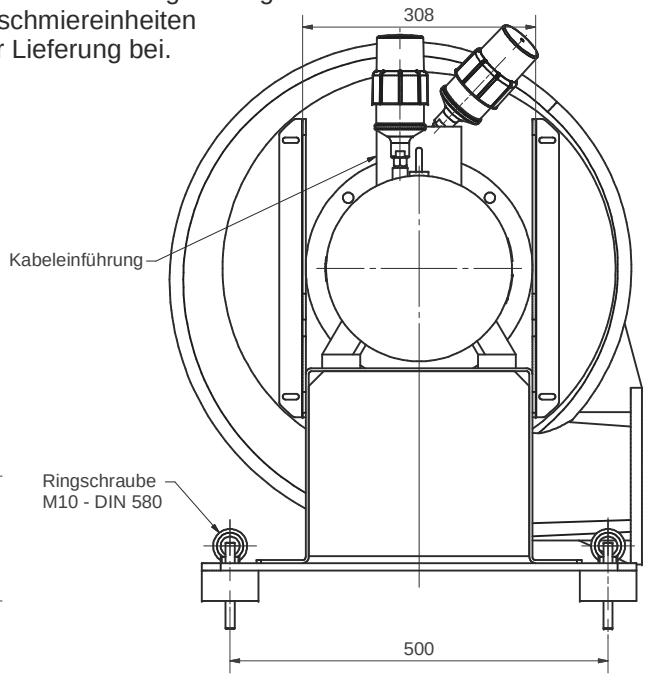

Ansicht A

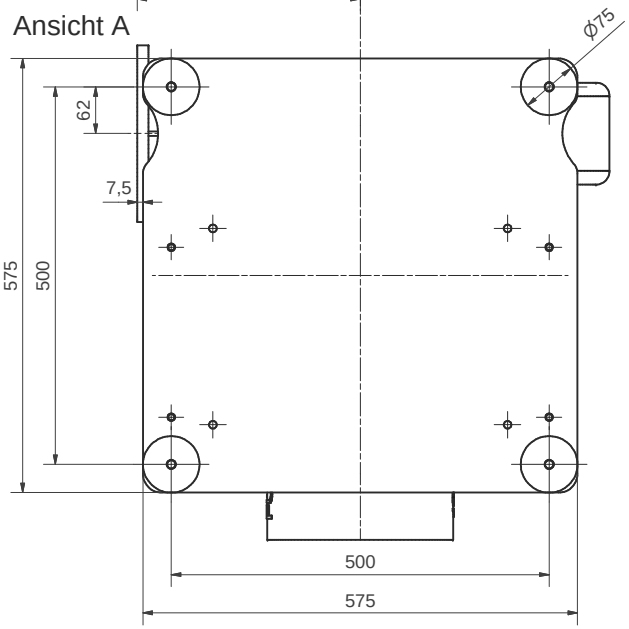

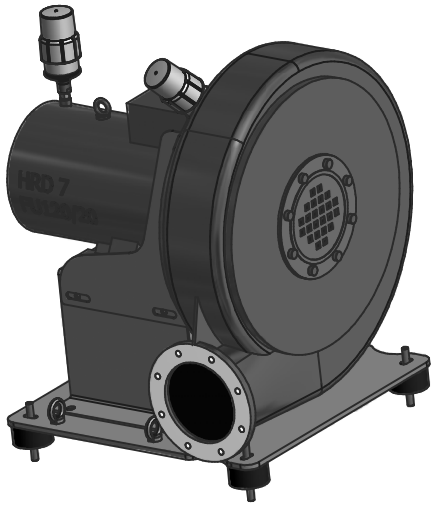

Achtung:
Nur mit den beiliegenden Gummipuffer betreiben.
Gummipuffer nicht auf Scherung belasten.
Nur mit horizontaler Motorwelle betreiben.

Alle Maße in mm. Änderungen vorbehalten.

Ohne unsere Genehmigung darf diese Zeichnung nicht kopiert oder vervielfältigt, auch nicht dritten Personen, insbesondere Wettbewerbern mitgeteilt oder zugänglich gemacht werden. Widerrechtliche Benutzung durch den Empfänger oder Dritte hat zivil- und strafrechtliche Folgen.

Allgemeintoleranzen DIN ISO 2768-mk	Werkstückkanten DIN ISO 13715 Außenkanten -0,4 Innenkanten +0,2			
Gußtoleranzen DIN 1688:				
				Maßblatt
Werkstoff	Rohmaß	Gewicht	Modell-Nr.	Bemerkung

Maßstab 1:5		Datum	Name
	Bearb.	28.02.2013	FL
	Gepr.	28.08.2013	SKR

Elektror airsystems gmbh

HRD 7 FU-120/20
Stellung Ar, BG132

01-TB-10733 Index C

Ersatz für
Ersetzt durch

EDV Nr. 01-TB-10733B
Plotdatum 28.08.13