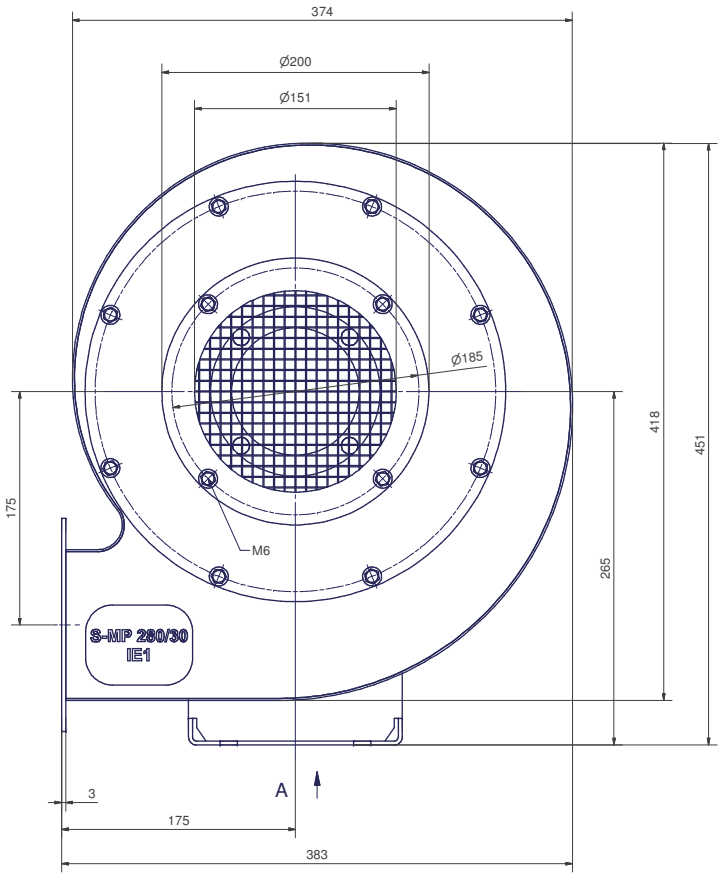

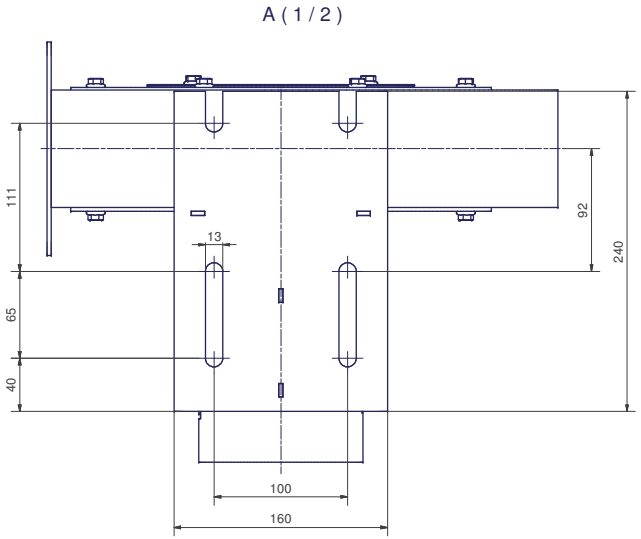

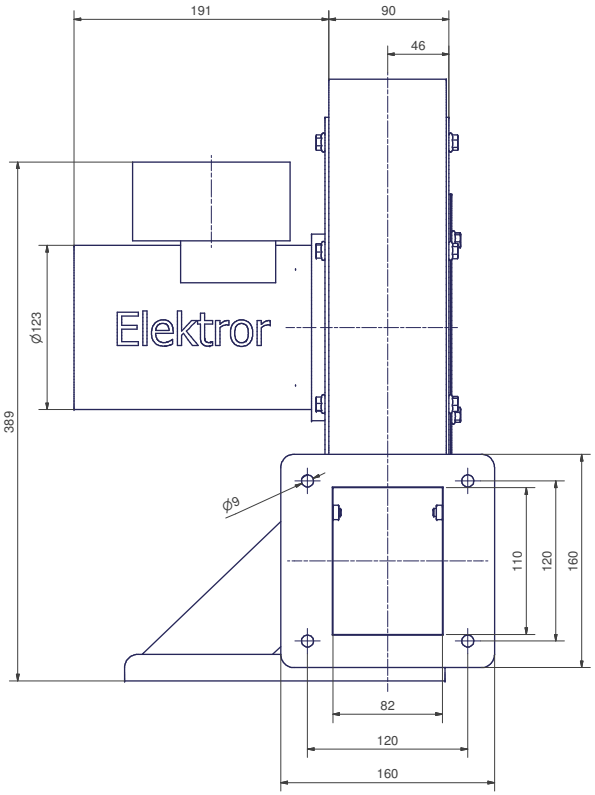

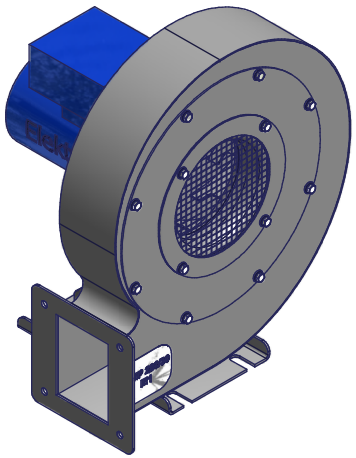

Ohne unsere Genehmigung darf diese Zeichnung nicht kopiert oder vervielfältigt, auch nicht dritten Personen, insbesondere Wettbewerbern mitgeteilt oder zugänglich gemacht werden. Widerrechtliche Benutzung durch den Empfänger oder Dritte hat zivil- und strafrechtliche Folgen.

Allgemeintoleranzen DIN ISO 2768-mk	Werkstückkanten DIN ISO 13715 Außenkanten Innenkanten			
Gußtoleranzen DIN 1688:				
				Maßblatt
Werkstoff	Rohmaß	Gewicht	Modell-Nr.	Bemerkung
	Maßstab 1:1	Datum	Name	
	Bearb.	10.04.2014	ML	Elektror airsystems gmbh
	Gepr.	15.04.2014	ML	
S-MP 280/30-50/0,25			01-TB-22752	Index A
Stellung AR, BG 63S			Ersatz für	
			Ersetzt durch	
EDV Nr. 01-TB-22752			Plotdatum 06.06.14	