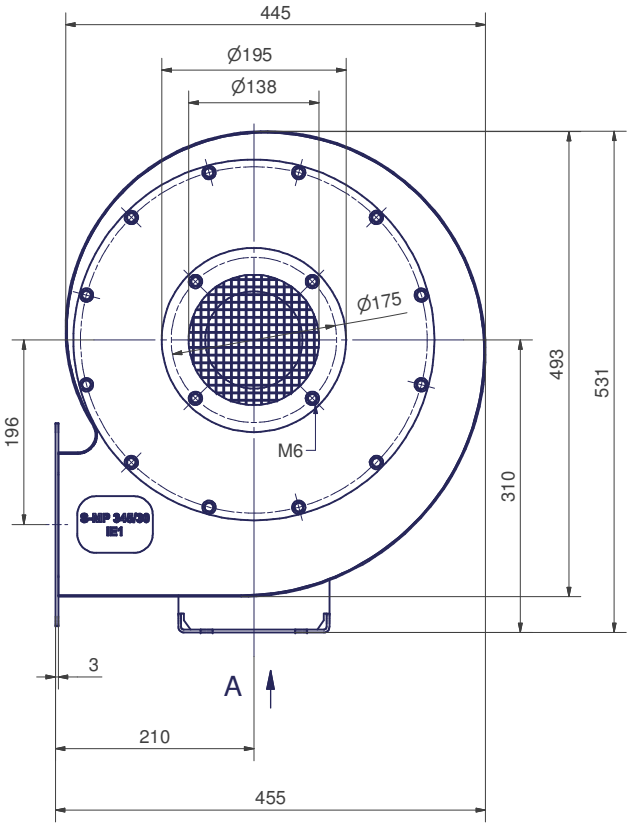

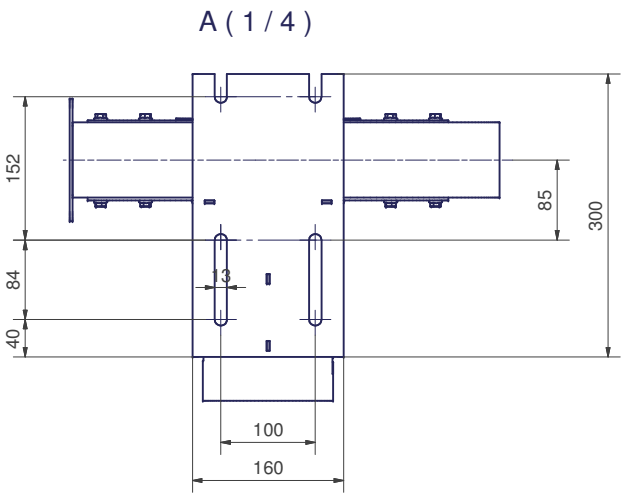

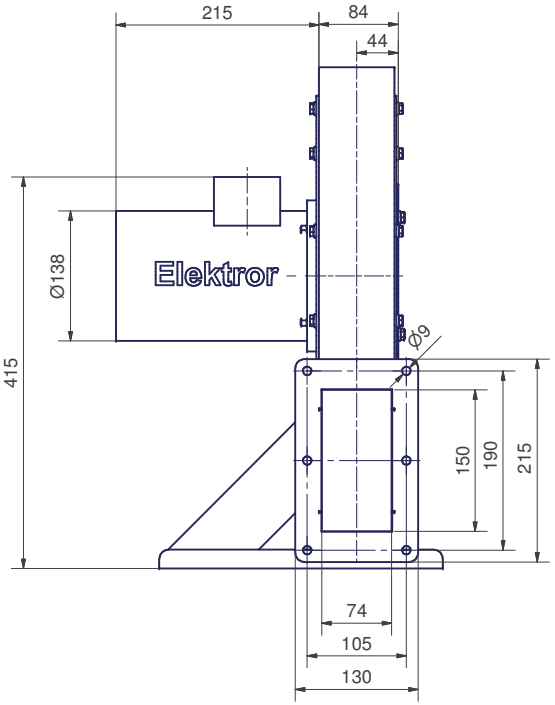

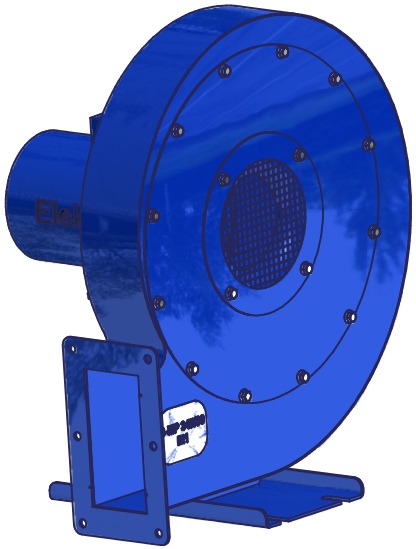

Maß in mm unverbindlich, Änderung vorbehalten

Ohne unsere Genehmigung darf diese Zeichnung nicht kopiert oder vervielfältigt, auch nicht dritten Personen, insbesondere Wettbewerbern mitgeteilt oder zugänglich gemacht werden. Widerrechtliche Benutzung durch den Empfänger oder Dritte hat zivil- und strafrechtliche Folgen.

Allgemeintoleranzen DIN ISO 2768-mk	Werkstückkanten DIN ISO 13715			
Gußtoleranzen DIN 1688:	Außenkanten		Innenkanten	
				Maßblatt
Werkstoff	Rohmaß	Gewicht	Modell-Nr.	Bemerkung
Maßstab 1:1	Datum	Name		
	Bearb. 03.08.2012	SD		
	Gepr. 05.06.2014	ML		

Elektror airsystems gmbh

S-MP 345/30 - 50/0,55

Stellung Ar, BG 71L

01-TB-14135

Index

Ersatz für

Ersetzt durch

EDV Nr. 01-TB-14135

Plotdatum 06.06.14